ROUE PACKER DIAM 600

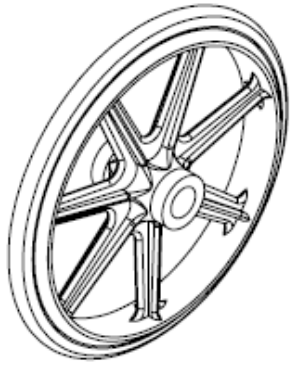

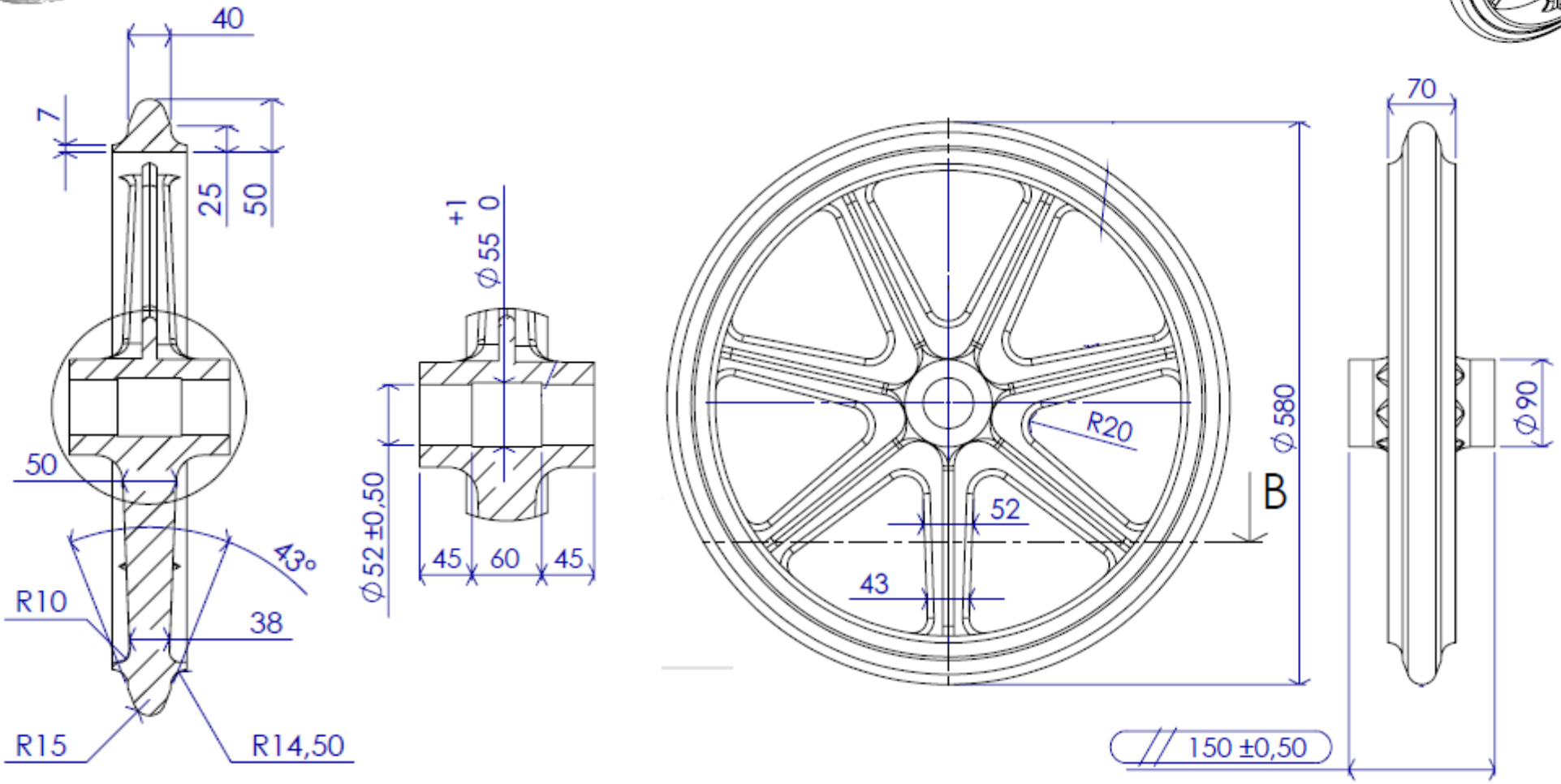

LC FOUNDRY SARL au capital de 100.000 € - RCS CHARTRES 807 814 504 - SIRET : 80781450400021 - N°TVA intracommunautaire FR83 807 814 504 - Code NAF 4676Z
Siège social: 65 Faubourg Valmorin 28210 Nogent le Roi - France
info@loiselet.com - www.loiselet.com